DERS KAYIT KILAVUZU

AYBU
MİMARLIK VE GÜZEL SANATLAR FAKÜLTESİ
MİMARLIK BÖLÜMÜ

GENEL KURALLAR

Bu klavuz Ankara Yıldırım Beyazıt Üniversitesi Mimarlık Bölümü için ders kayıt esaslarını tanımlamak amacıyla hazırlanmıştır. Klavuzda Ankara Yıldırım Beyazıt Üniversitesi'nin yönetmeliklerinde belirttiği hususlara ek olarak, Mimarlık Bölümünde farklı yıllarda alınan kararlar doğrultusunda ders seçim süreçlerini etkileyen esaslara yer verilmiştir.

Ders kaydı işlemlerinin ilan edilen süreler içerisinde yapılmasından öğrencinin kendisinin sorumludur. İlan edilen sürelerde ders kaydı yapmayanların mazeretli ders kayıtlarını, herhangi bir başvuruya gerek olmaksızın "**Ders Ekle-Bırak**" döneminde yapabilirler. Öğrenciler her eğitim öğretim döneminde, ders kayıt, ders ekleme-bırakma, dersten çekilme işlemlerini ilan edilen süreler içinde mevzuat hükümlerine uygun olarak yapmakla ve akademik danışmanlarına onaylatmakla kendileri sorumludur. İlan edilen sürelerde ders kaydı yapmayanların mazeretli ders kayıtlarını, herhangi bir başvuruya gerek olmaksızın "Ders Ekle-Bırak" döneminde yapabilirler. Akademik danışman tarafından onaylanmayan işlemler geçerli sayılmaz. Akademik danışmanlar, öğrencilerin mağdur olmaması için gerekli yönlendirmeleri ve onaylama işlemlerini zamanında yapmakla sorumludur.

Öğrenciler Katkı Payı/Öğrenim Ücretlerini ödemeden ders kaydı yapamazlar. Tahakkuk eden ücreti Akademik Takvimde belirtilen süre içerisinde ödemeyen öğrencilerden mazeretleri Üniversite Yönetim Kurulu'nca kabul edilmeyenlerin ders kaydı yapamayacaklardır.

Ders kayıt aşamasında dikkat edilmesi gereken temel noktalar aşağıdaki gibidir:

- **AKTS/AGNO (Genel Ortalama)**
- **Ön Şartlı Dersler**
- **Seçmeli Dersler**
- **Müfredat Değişikliği**
- **Ders Çakışmaları**

Her bir konu ilgili başlıkta detaylı olarak aşağıda sunulacaktır.

KREDİLER VE GENEL ORTALAMA

Ders kayıt aşamasında öğrencilerin alabilecekleri krediler genel ortalamalarına göre belirlenmiştir. Yönetmelikte genel ortalama, dersten başarısız olma ve devamsızlık durumlarında izlenecek yollara ilişkin maddeler aşağıda derlenmiştir.

1- Her program, ilgili dönem için 30 AKTS'lik ders açmalı, her bir programda alınacak seçmeli derslerin nereden alınabileceği (Bölüm içi, Fakülte içi, Üniversite içi) belirtilmelidir.

2- Programın birinci döneminde kayıtlı öğrencilerin, herhangi bir sebeple muaf oldukları dersler yerine 30 AKTS'yi geçmemek üzere eksik kalan kredilerini Fakülte Yönetim Kurulu Kararı ile ön şartsız üst dönem derslerinden tamamlayabilir

3- (DD), (DC) notu ile şartlı olarak başarılan veya (CC), (CB), (BB), (BA) notları ile daha önceden başarılan alt dönemlere ait dersler not yükseltmek amacıyla tekrar alınabilir. Not yükseltmek amacıyla tekrarlanan derslerde, dersin tekrar edildiği dönemde alınan notun geçerli olacaktır. Başarısız bir not alınması durumunda öğrenci o dersten başarısız sayılacaktır.

4- **Tekrarlanması gereken zorunlu** dersi bulunan öğrencilerin **öncelikle bu derslerini almalıdır**.

5- Herhangi bir nedenle (ders tekrarı, not yükseltme) tekrar edilen dersin içeriği değişmeden AKTS kredi değeri değişmişse, en son alınan dönemdeki AKTS kredi değerinin geçerli olacaktır. **Bu sebepten dolayı oluşan AKTS kredi eksikliğinde toplam AKTS'yi sağlamak için fazladan ders alınmalıdır.**

6- AGNO'su **2.00'nin altında** olan öğrenciler **30 AKTS**'ye ilave olarak **bir** ders daha alabilir.

7- AGNO'su **2.00-2,74 arasında** olan öğrenciler en fazla **40 AKTS**'ye ilave olarak **bir** ders daha alabilirler.

8- AGNO'su **2,75 ve üzerinde** olan öğrencilerin **40 AKTS**'ye ilave olarak **iki** ders daha alabilirler.

9- İlgili dönem AKTS toplamının içerisinde staj çalışması bulunan bölümlerin öğrencileri staj çalışmasının AKTS'si kadarlık dersi fazladan alabilirler.

10- 2024-2025 akademik yılı **sonrası** bölümümüze kayıtlı öğrenciler **4 yıl boyunca 180 AKTS zorunlu ders, 60 AKTS seçmeli ders almak ve 240 AKTS'yi tamamlamak zorundadır** (stajlar dahil).

11- Alınan ve başarısız olunan dersler transkriptten silinmez. Başarısız olunan veya yükseltmek için alınan dersler hangi dönemde alınmışsa o dönemin ANO'sunu ve en son AGNO'yu etkiler.

SEÇMELİ DERSLER

Seçmeli dersler özelinde aşağıdaki hususlara dikkat edilmelidir:

1. Alınan ve başarısız olunan seçmeli dersler gelecek dönemde kapatılırsa onun yerine alınan başka bir seçmeli dersin saydırılma işlemi ilgili dönemde ders kaydı sırasında öğrencinin danışmanı tarafından yapılabilir.
2. Öğrenciler seçmeli yabancı dil dersi alırken, ana dili veya ülkesinin resmi dilinden farklı yabancı dil dersi almalıdır.
3. Zorunlu ve seçmeli dersleri alarak 240 AKTS 'sini tamamlayan ve 240 AKTS üzerinde AKTS'si bulunan öğrencinin istediği seçmeli derslerin danışman onayı ve Fakülte Yönetim Kurulu Kararı ile transkripte görünmek kaydı ile ortalamaya dahil edilmeyebilir.
4. Her dönem seçmeli dersler için öğrenci mevcuduna göre kota tanımlaması yapılacaktır. Dersi veren öğretim elemanının insiyatifi dahilinde öğrenci sayısını arttırmaya yönelik düzenlemeler yapılabilir.

5. Her öğrencinin bulunduğu dönemde açılan seçmeli dersleri alması önceliklidir (örn: 2. sınıflar ARCHE 200 kodlu dersleri alabilir). Öğrencinin alttan aldığı dersler nedeniyle çakışma olması durumunda başka dönemden seçmeli ders almasına izin verilebilir.
6. Üst sınıftan ders alma hakkı bulunan öğrenciler öncelikli olarak **seçmeli değil zorunlu dersi almalıdır.** Sadece programda çakışma olması durumunda üst dönem deçmeli ders almalarına izin verilebilir.
7. Öğrenciler 2. Sınıftan itibaren toplamda **en çok 3 tane rektörlük seçmelisi** alabilirler. Bölümümüz %100 İngilizce eğitim verdiği için seçilen rektörlük seçmelilerinin eğitim dili Türkçe olmamalıdır.
8. Öğrencilerin, her bir seçmeli ders kategorisi için aşağıda belirtilen minimum ve maksimum ders seçim sayılarına uymaları gerekmektedir:
    - **Bina Tasarımı (Building Design):** En az 3 ders
    - **Yapı Bilimi (Building Science):** En az 3 ders
    - **Restorasyon / Koruma (Restoration / Conservation):** En az 1, en fazla 2 ders
    - **Kentsel Tasarım (Urban Design):** En az 1, en fazla 2 ders
    - **Mimarlık Tarihi (History of Architecture):** En az 1, en fazla 2 ders
    - **Genel Seçmeli Dersler (General Elective Courses):** En az 1, en fazla 2 ders

2024-2025 Akademik Yılı öncesinde kayıt yaptıran öğrencilerin 204 AKTS zorunlu, 36 AKTS seçmeli ders dağılımları aşağıdaki gibidir. Ancak müfredat değişikliği sonrası mezuniyette en önemli kıstas öğrencilerin 240 akts kredi toplamına ulaşmasıdır. Bu noktada öğrencilerin ve danışman hocaların müfredat değişikliğine bağlı kredi farklarını kontrol etmeleri gerekmektedir.

1. DÖNEM: 30 AKTS ZORUNLU DERS

2. DÖNEM: 30 AKTS ZORUNLU DERS

3. DÖNEM: 24 AKTS ZORUNLU DERS + 2 SEÇMELİ DERS

4. DÖNEM: 27 AKTS ZORUNLU DERS + 1 SEÇMELİ DERS

5. DÖNEM: 27 AKTS ZORUNLU DERS + 1 SEÇMELİ DERS

6. DÖNEM: 21 AKTS ZORUNLU DERS + 3 SEÇMELİ DERS

7. DÖNEM: 24 AKTS ZORUNLU DERS + 2 SEÇMELİ DERS

8. DÖNEM: 21 AKTS ZORUNLU DERS + 3 SEÇMELİ DERS

ÖN KOŞULLU DERSLER

Ön koşullu derslerin alınabilmesi için, ÖN koşul olarak belirlenen ders/derslerden başarılı sayılabilme kriterlerinin ilgili fakülte yönetim kurulu kararları ile karara bağlanır. Bölümümüzde ön koşullu dersler her dönem güncellenmiştir. Öğrenciler bölüme girdikleri yıla göre ön koşul kurallarından etkilenirler.

Stüdyo dersleri kendi içinde bağlayıcılığı olan derslerdir. Ayrıca bölümümüzde stüdyo derslerinin hangilerinin yatay, hangilerinin dikey stüdyo sistemi benimsenerek yürütüleceği değişkenlik göstermektedir. AYBU Mimarlık Bölümünde stüdyo derslerine yönelik alınan kararlar şu şekildedir:

1. Üniversitemiz Mimarlık Bölümü zorunlu dersleri olan Arch 101 Studio 1 ve Arch 102 Studio 2 Mimarlık Bölümü müfredatında yer alan diğer adıyla "Basic Design (Temel Tasarım)" dersleridir. Yine Arch 201 Studio 3 dersi bu derslerin devamında alınan ilk proje (tasarım) ve temel tasarım derslerinin devamı niteliğinde olması dolayısıyla Mimarlık eğitimi içerisinde bir temel teşkil etmektedir. Bu üç ders müfredatta ön koşullu derslerdir ve kendi özel eğitim programına ve öğretim elemanlarına sahiptir.
2. 2022-2023 Eğitim Öğretim yılı güz döneminde Arch 102 Studio 2 dersinden kalan ve bu dersi tekrar almak isteyen öğrenci dilekçeleri neticesinde, Arch 102 Studio 2 dersi tekrar açılmıştır. Derse kayıt olan 20 öğrenciden sekiz tanesinin derse devam ettiği görülmüştür. Derse kaydolan öğrenci sayısının azlığı, mevcut akademik personelin yetersizliği, dilekçe ile başvuran öğrenci sayısının derse devam eden öğrenci sayısına oranla %50 oranında düştüğü ve yeterli verim alınamadığı görülmüştür.
3. Kadrosunda yeterli sayıda öğretim elemanı bulunan Türkiye'deki diğer Mimarlık bölümlerinin çoğunluğunda kendi dönemi dışında dönemlerde Proje (Tasarım/Stüdyo) derslerinin açılmasının verimli görülmediği ve bu nedenle açılmadığı tespit edilmiştir.
4. Bu nedenlerden dolayı **ARCH 101 (Studio 1), ARCH 102 (Studio 2) ve ARCH 201 (Studio 3) dersleri yatay stüdyo (tek bir seviyedeki sınıftan öğrencilerin bulunduğu) sistemine dahil olduğu ve temel tasarım dersleri olduğu için kendi dönemleri dışında açılmamasına karar verilmiştir.**
5. **ARCH 202 (Studio 4), ARCH 301 (Studio 5), ARCH 302 (Studio 6), ARCH 401 (Studio 7) dersleri, dikey stüdyo sistemine dahildir ve her dönemde (semester) açılacaktır.**
6. Dikey stüdyolarda öğrencilerin şubeleri **bölüm başkanlığınca oluşturulan listeler** üzerinden belirlenecektir. Bir öğrenci her bir dikey stüdyo şubesinden **yalnızca bir kere** ders alabilecektir.
7. Üniversitemiz Mimarlık Bölümü zorunlu dersi olan **ARCH 402** kodlu (Studio 8) bitirme/diploma projesi dersinin diğer stüdyo derslerinden ayrı olarak içeriği belirlenecektir. **ARCH 402 (Studio 8) dersi her bahar döneminde açılacaktır.**
8. ARCH 402 Studio 8 dersi bütün öğretim elemanlarına eşit öğrenci dağılımı olacak şekilde bütün öğretim elemanları tarafından açılacaktır.
9. Her dönem bir öğretim elemanı bitirme projesi koordinatörü olacak ve dersin ortak içeriğini hazırlayacaktır.
10. **2024-2025 akademik yılı itibari ile yapılan müfredat değişikliği sonrası öğrenciler hem üniversiteye başladıkları akademik yılın ön koşul gerekliliklerine hem de 2024-2025 akademik yılında belirlenen ön-koşul kararlarına tabii olacaktır.**

Ön-koşullar yıllara göre aşağıdaki görsellerde belirtilmiştir:

2019 – 2020 yılı girişli öğrencilerin ders kayıt işlemleri sırasında dikkat edilmesi gereken ön koşul bağlantıları aşağıdaki gibidir:

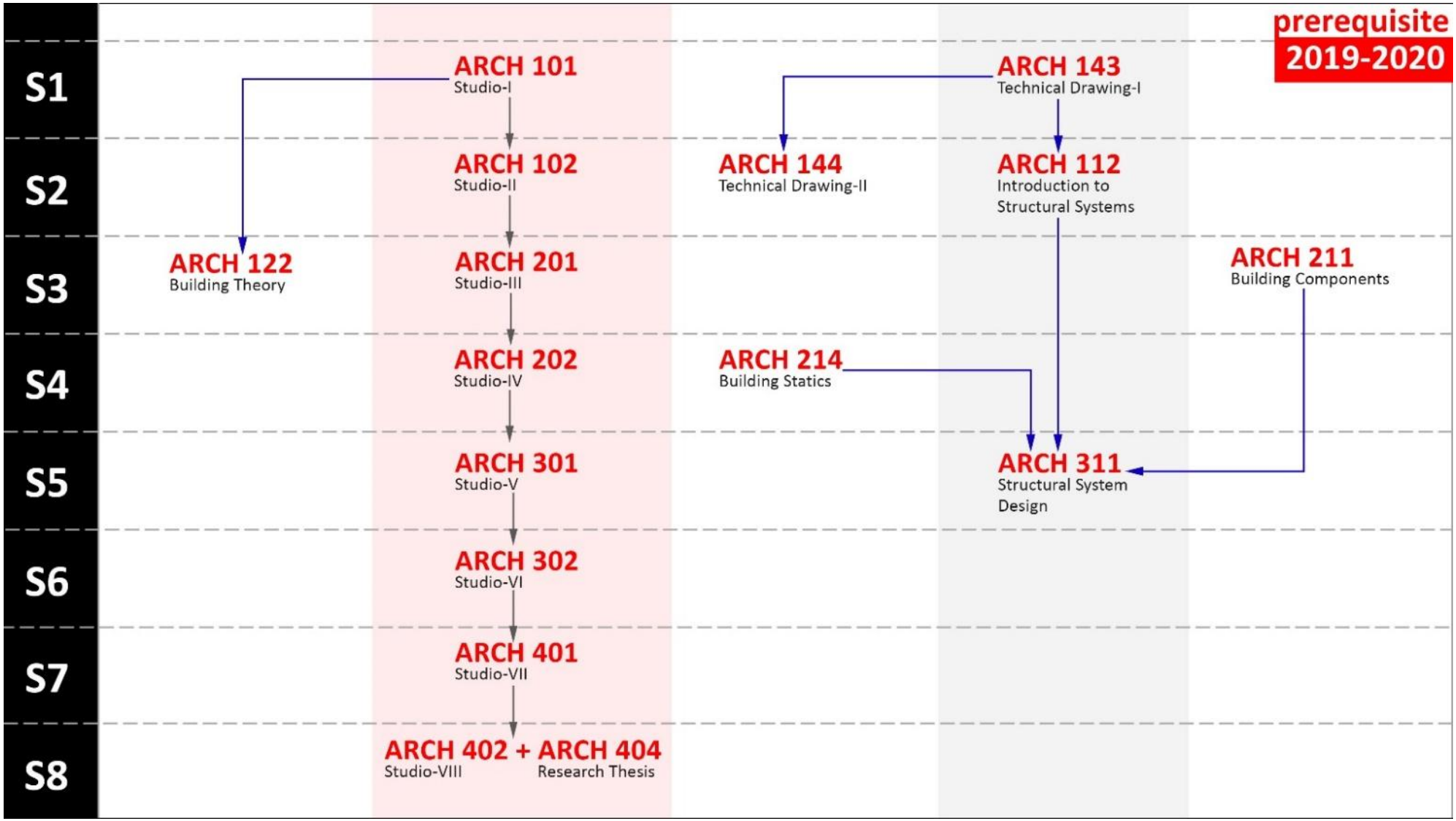

Görsel-2: 2019 – 2020 yılı ön koşullu dersler

2020 – 2021 yılı girişli öğrencilerin ders kayıt işlemleri sırasında dikkat edilmesi gereken ön koşul bağlantıları aşağıdaki gibidir:

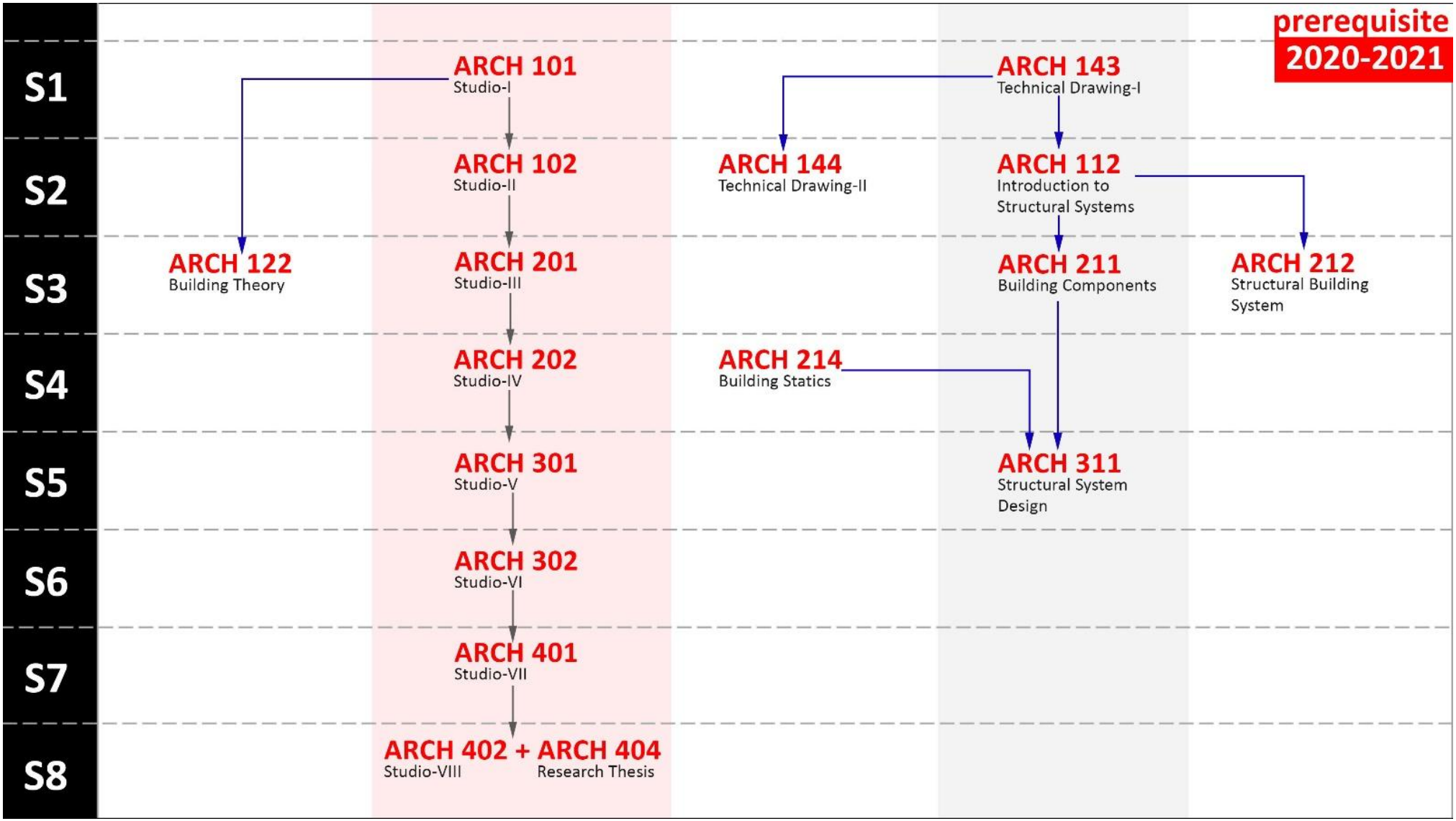

Görsel-3: 2020 – 2021 yılı ön koşullu dersler

2021 – 2022 yılı girişli öğrencilerin ders kayıt işlemleri sırasında dikkat edilmesi gereken ön koşul bağlantıları aşağıdaki gibidir:

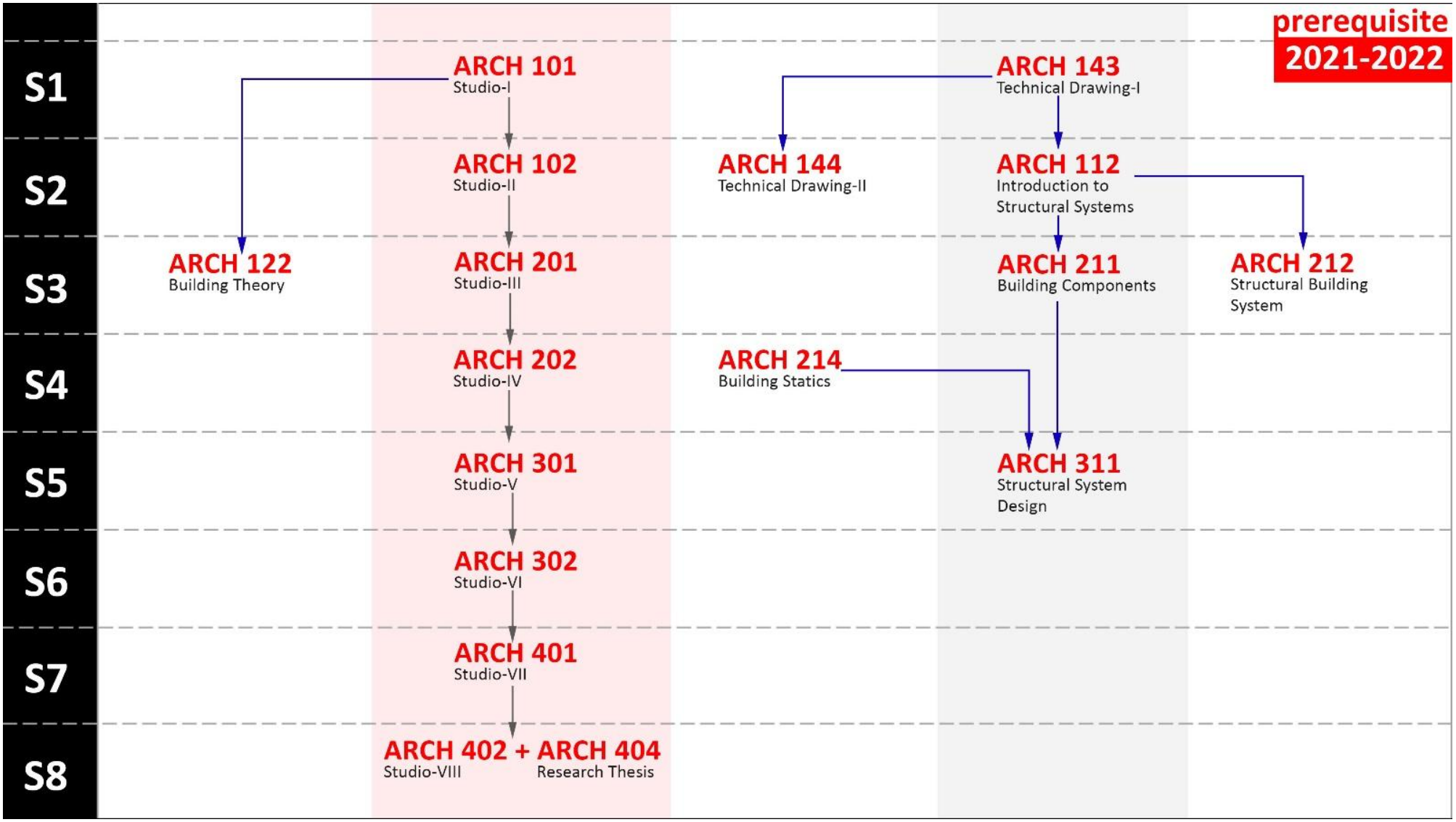

Görsel-4: 2021 – 2022 yılı ön koşullu dersler

2022 – 2023 yılı girişli öğrencilerin ders kayıt işlemleri sırasında dikkat edilmesi gereken ön koşul bağlantıları aşağıdaki gibidir:

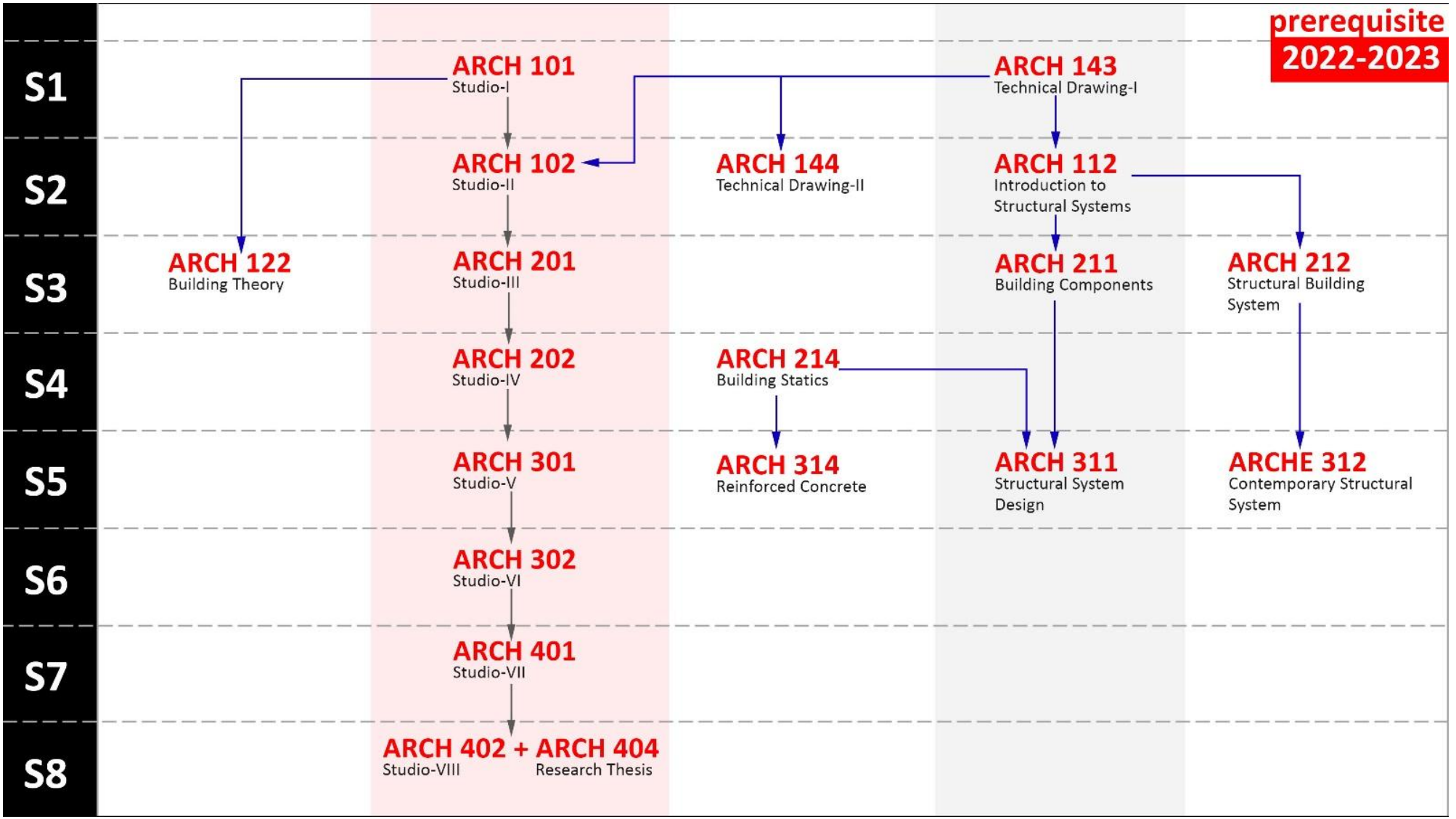

Görsel-5: 2022 – 2023 yılı ön koşullu dersler

2023 – 2024 yılı girişli öğrencilerin ders kayıt işlemleri sırasında dikkat edilmesi gereken ön koşul bağlantıları aşağıdaki gibidir:

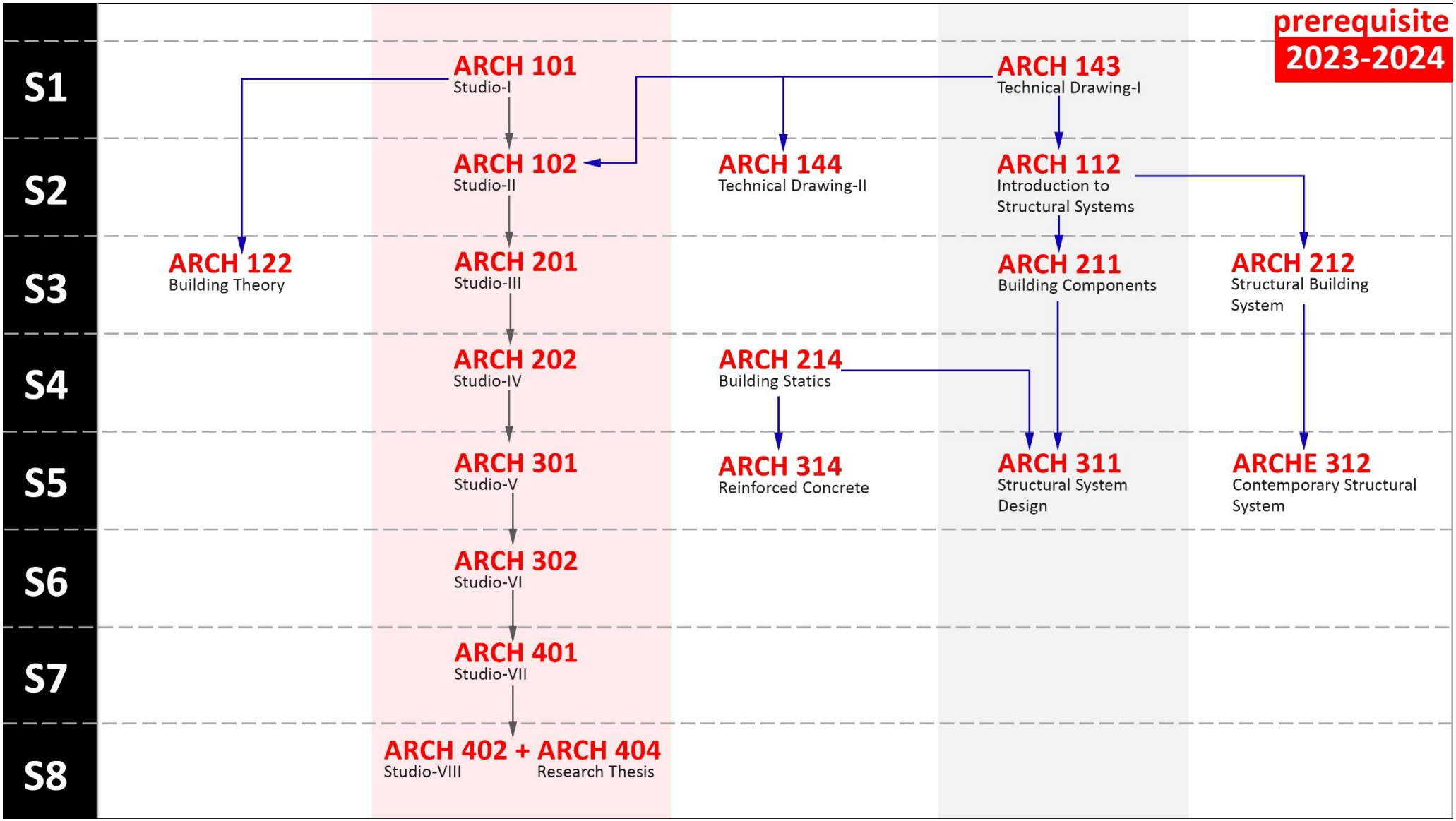

Görsel-6: 2023 – 2024 yılı ön koşullu dersler

2024 – 2025 yılı girişli öğrencilerin ders kayıt işlemleri sırasında dikkat edilmesi gereken ön koşul durumu aşağıdaki gibidir:

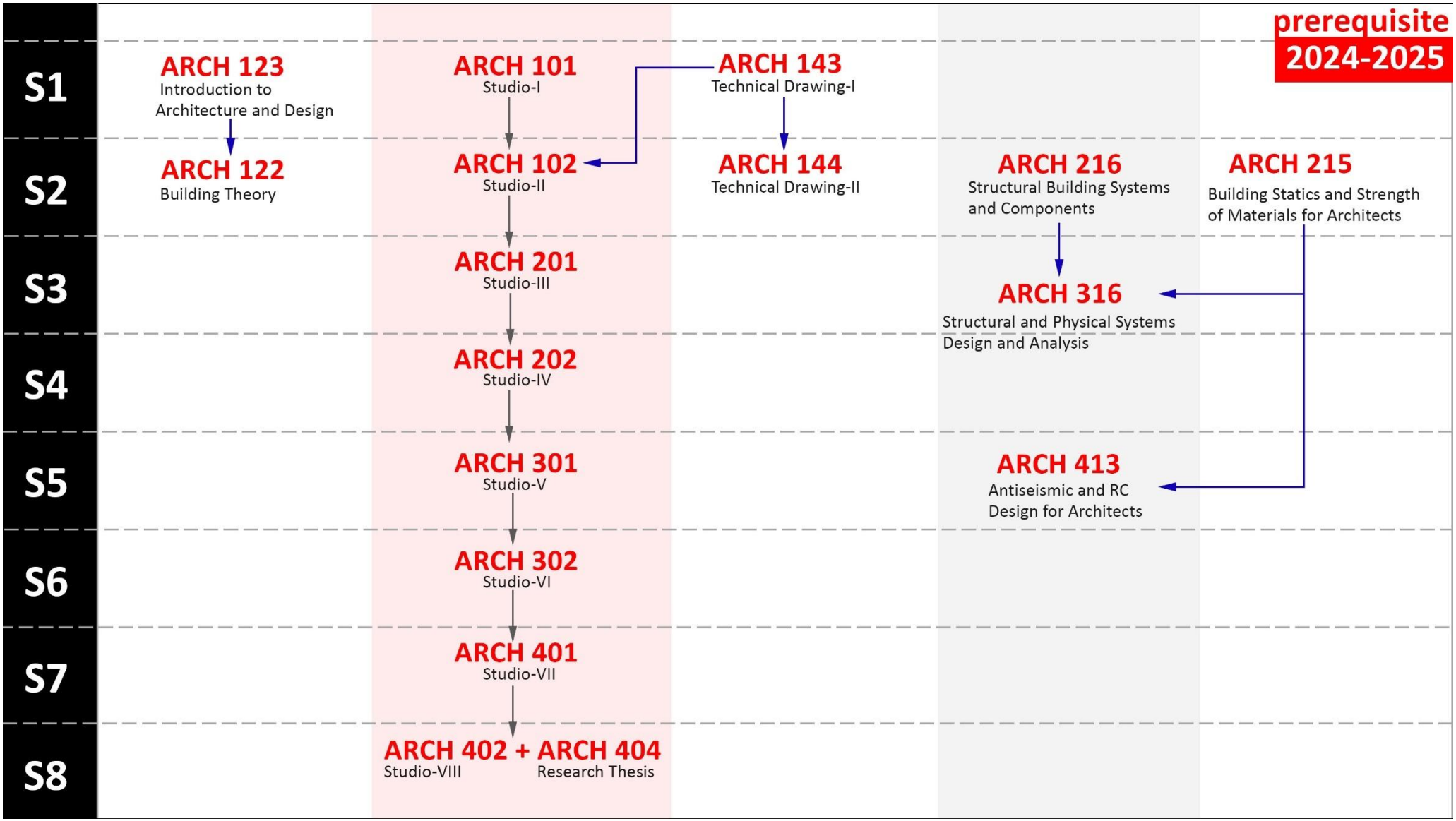

Görsel-7: 2024 – 2025 yılı ön koşullu dersler

2026 – 2027 yılı girişli öğrencilerin ders kayıt işlemleri sırasında dikkat edilmesi gereken ön koşul durumu aşağıdaki gibidir:

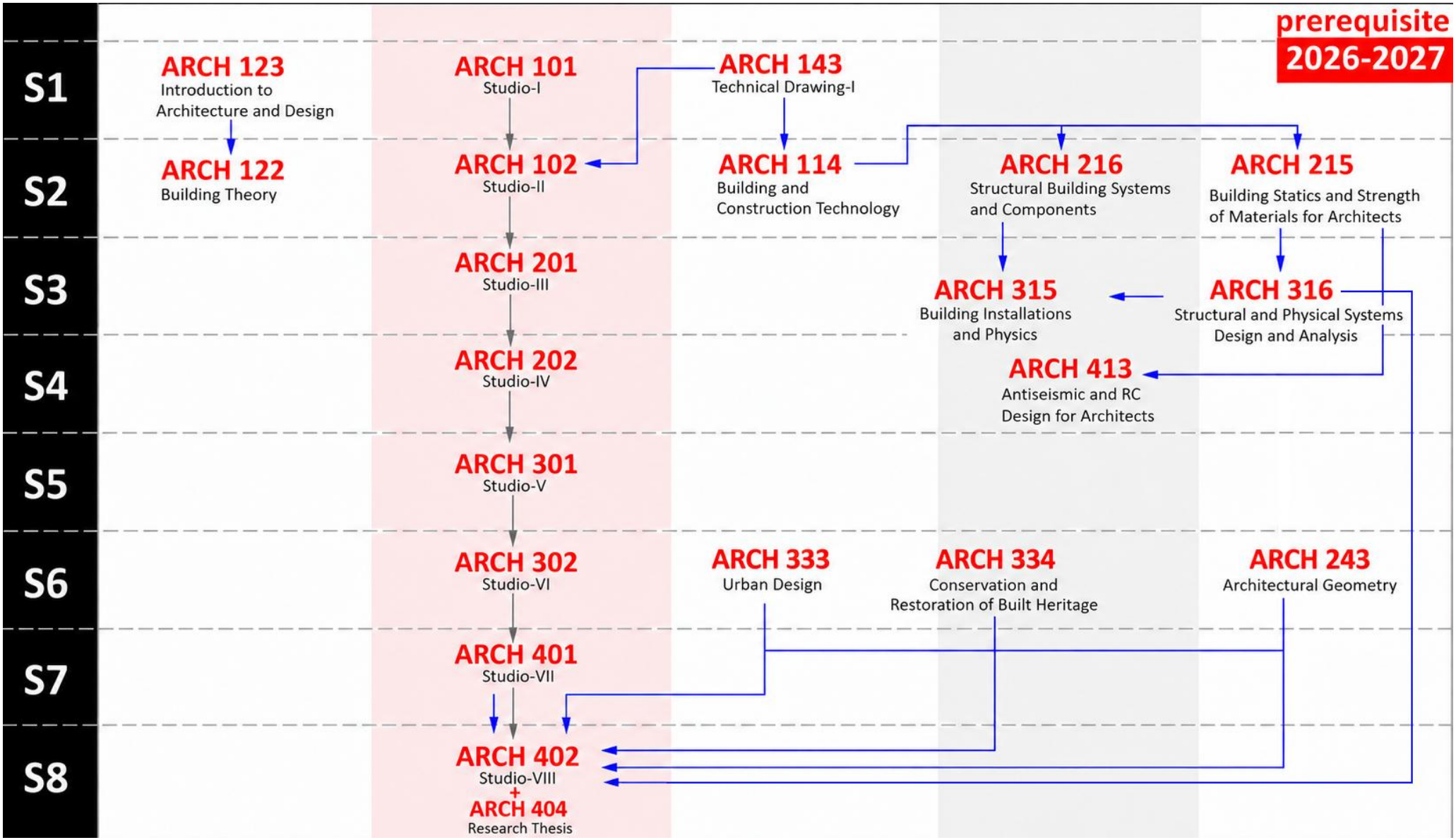

Görsel-8: 2026 – 2027 yılı ön koşullu dersler

MÜFREDAT DEĞİŞİKLİĞİ SONRASI UYGULANMASI GEREKENLER

2024-2025 akademik yılı itibari ile bölümümüz **güncellenmiş müfredat programı** üzerinden eğitim faaliyerlerine devam edecektir. 2024-25 akademik yılı **öncesinde** bölümümüze kayıt olan öğrenciler de dahil omak üzere, **tüm öğrencilerin yeni (tek) müfredata tabii olacaktır.** Buna göre, 2024-25 akademik yılı öncesi kaydolan öğrencilerin bulundukları sınıftan itibaren yeni müfredata bağlı olan tüm zorunlu dersleri almak durumunda olacaklardır. Buna örnek olarak, şu anki 2. Sınıflar bu dönem açılan ARCH242 kodlu BIM; 4.sınıflar ARCH 422 Architectural Professional Practice zorunlu derslerini diğer derslerine ek olarak almak zorundadırlar. Ayrıca öğrenciler **güncel müfredatta belirtilen AKTS değerlerini** dikkate almalıdır.

Öğrencilerimizin ve danışman hocalarımızın uyumlanma sürecinde intibak kararlarını dikkate alması gerekmektedir. Bu kararlara göre kapatılan derslerin yerine alınması gereken derslerle ilgili bilgiler kılavuzun devamında sunulacaktır. Müfredat değişikliği ve intibak kararları OBS sistemi üzerinden tanımlanmıştır. OBS sisteminde herhangi bir problemle karşılaşılması halinde danışman hocalar üzerinden iletişim sağlanması önemle rica olunur. Her öğrencinin dönem sonu toplam akts değeri en az 30 olacak şekilde ayarlanmalıdır. Düzensiz giden öğrenciler için, mezuniyet dönemine geldiğinde yeni müfredata bağlı olarak alması gereken tüm zorunlu dersleri almış olması ve toplamda zorunlu ve seçmeli derslerin AKTS değeri en az 240 olmalıdır. 2024-25 akademik yılı öncesi kaydolan öğrencilerin alttan dersleri intibak programına göre seçimi devam edecektir.

2024-2025- Akademik yılı itibari ile öğrencilerin 180 AKTS zorunlu, 60 AKTS seçmeli ders* dağılımları şu şekildedir.

1. DÖNEM: 30 AKTS ZORUNLU DERS

2. DÖNEM: 30 AKTS ZORUNLU DERS

3. DÖNEM: 22 AKTS ZORUNLU DERS + 2 SEÇMELİ DERS (8 AKTS)

4. DÖNEM: 22 AKTS ZORUNLU DERS + 2 SEÇMELİ DERS (8 AKTS)

5. DÖNEM: 18 AKTS ZORUNLU DERS + 3 SEÇMELİ DERS (12 AKTS)

6. DÖNEM: 18 AKTS ZORUNLU DERS + 3 SEÇMELİ DERS (12 AKTS)

7. DÖNEM: 22 AKTS ZORUNLU DERS + 2 SEÇMELİ DERS (8 AKTS)

8. DÖNEM: 18 AKTS ZORUNLU DERS + 3 SEÇMELİ DERS (12 AKTS)

* Her seçmeli ders **4 AKTS** değere sahiptir.

Güncel müfredata göre **kapatılan dersler** ile ilgili yapılan intibak çalışması aşağıdaki tablodaki gibidir:

KAPATILAN DERSLER								KAPATILAN ZORUNLU DERSİ ALTTAN ALAN ÖĞRENCİLERİN BUNUN YERİNE ALACAĞI DERS							
SINIF/ DÖNEM	DERS KODU	DERS ADI	DERS SAATİ			ZORUNLU/ SEÇMELİ	AKTS	SINIF/ DÖNEM	DERS KODU	DERS ADI	DERS SAATİ			ZORUNLU / SEÇMELİ	AKTS
			T	U	L						T	U	L		
1/1	ARCH141	FREEHAND DRAWING	0	2	0	ZORUNLU	2	1/1	ARCH149	VISUAL LANGUAGE AND PRESENTATION	1	2	0	ZORUNLU	3
1/2	ARCH112	INTRODUCTION TO STRUCTURAL SYSTEMS	2	2	0	ZORUNLU	4	1/2	ARCH114	BUILDING AND CONSTRUCTION TECHNOLOGY	2	2	0	ZORUNLU	5
1/2	ARCH146	MODEL MAKING	0	2	0	ZORUNLU	3	1/1	ARCH149	VISUAL LANGUAGE AND PRESENTATION	1	2	0	ZORUNLU	3
2/1	ARCH211	BUILDING COMPONENTS	2	2	0	ZORUNLU	4	2/2	ARCH216	STRUCTURAL BUILDING SYSTEMS AND COMPONENTS	3	2	0	ZORUNLU	5
2/1	ARCH213	BUILDING MATERIAL	3	0	0	ZORUNLU	3	1/2	ARCH114	BUILDING AND CONSTRUCTION TECHNOLOGY	2	2	0	ZORUNLU	5
2/2	ARCH212	STRUCTURAL BUILDING SYSTEMS	2	2	0	ZORUNLU	5	2/2	ARCH216	STRUCTURAL BUILDING SYSTEMS AND COMPONENTS	3	2	0	ZORUNLU	5
2/2	ARCH214	BUILDING STATICS	2	1	0	ZORUNLU	4	2/1	ARCH215	BUILDING STATICS AND STRENGTH OF MATERIALS FOR ARCHITECTS	3	2	0	ZORUNLU	5
3/1	ARCH311	STRUCTURAL SYSTEM DESIGN	1	3	0	ZORUNLU	5	3/2	ARCH316	STRUCTURAL AND PHYSICAL SYSTEMS DESIGN AND ANALYSIS	3	2	0	ZORUNLU	5
3/1	ARCH313	STRENGTH OF MATERIALS	2	1	0	ZORUNLU	3	2/1	ARCH215	BUILDING STATICS AND STRENGTH OF MATERIALS FOR ARCHITECTS	3	2	0	ZORUNLU	5
3/2	ARCH312	PHYSICAL ENVIRONMENTAL ANALYSIS AND CONTROL	2	1	0	ZORUNLU	3	3/1	ARCH315	BUILDING INSTALLATIONS AND PHYSICS	3	2	0	ZORUNLU	5
3/2	ARCH314	REINFORCED CONCRETE	2	1	0	ZORUNLU	3	4/1	ARCH413	ANTISEISMIC AND RC DESIGN FOR ARCHITECTS	2	1	0	ZORUNLU	3
4/1	ARCH411	BUILDING INSTALLATIONS	3	0	0	ZORUNLU	3	3/1	ARCH315	BUILDING INSTALLATIONS AND PHYSICS	3	2	0	ZORUNLU	5
4/2	ARCHE422	UTOPIA REAL	2	1	0	SEÇMELİ	3	3/1	ARCHE301	HOUSING: UTOPIA REAL	3	0	0	SEÇMELİ	4

Güncel müfredata göre **dönemi değişen dersler** ile ilgili yapılan intibak çalışması aşağıdaki tablodaki gibidir:

DERS DEĞİŞİKLİKLERİ															
ESKİ								YENİ							
SINIF/ DÖNEM	DERS KODU	DERS ADI	DERS SAATİ			ZORUNLU/ SEÇMELİ	AKTS	SINIF/ DÖNEM	DERS KODU	DERS ADI	DERS SAATİ			ZORUNLU/ SEÇMELİ	AKTS
			T	U	L						T	U	L		
1/1	ARCH147	ARCHITECTURAL GEOMETRY	2	2	0	ZORUNLU	5	2/1	ARCH243	ARCHITECTURAL GEOMETRY	2	2	0	ZORUNLU	5
2/1	ARCHE251	MATHEMATICS FOR ARCHITECTURE	2	0	0	SEÇMELİ	3	1/1	ARCH111	MATHEMATICS FOR ARCHITECTURE	2	1	0	ZORUNLU	3
2/1	ARCH221	ARCHITECTURAL HISTORY I	2	0	0	ZORUNLU	3	1/2	ARCH124	ARCHITECTURAL HISTORY I	2	0	0	ZORUNLU	2
2/2	ARCH222	ARCHITECTURAL HISTORY II	3	0	0	ZORUNLU	4	2/1	ARCH223	ARCHITECTURAL HISTORY II	2	0	0	ZORUNLU	2
4/1	ARCHE441	BUILDING INFORMATION MODELING	1	2	0	SEÇMELİ	3	2/2	ARCH242	BUILDING INFORMATION MODELING	2	1	0	ZORUNLU	3
3/1	ARCH 321	ARCHITECTURAL HISTORY III	2	0	0	ZORUNLU	3	2/2	ARCH224	ARCHITECTURAL HISTORY III	3	0	0	ZORUNLU	3
4/1	ARCH421	REPUBLICAN ERA TURKISH ARCHITECTURE	2	0	0	ZORUNLU	2	3/2	ARCH324	REPUBLICAN ERA TURKISH ARCHITECTURE	2	0	0	ZORUNLU	2
3/2	ARCH332	THEORIES OF URBAN DESIGN	2	0	0	ZORUNLU	3	2/1	ARCH234	THEORIES OF URBAN DESIGN	2	1	0	ZORUNLU	3
2/2	ARCH232	CONSERVATION AND RESTORATION OF BUILT HERITAGE	2	1	0	ZORUNLU	4	3/2	ARCH334	CONSERVATION AND RESTORATION OF BUILT HERITAGE	2	1	0	ZORUNLU	3
3/2	ARCH322	CONTEMPORARY ARCHITECTURE	3	0	0	ZORUNLU	3	2/1	ARCH225	CONTEMPORARY ARCHITECTURE	2	0	0	ZORUNLU	2
4/1	ARCH431	URBAN DESIGN	1	2	0	ZORUNLU	4	3/1	ARCH333	URBAN DESIGN	1	2	0	ZORUNLU	3
3/1	ARCH331	ARCHITECTURAL SURVEY	2	2	0	ZORUNLU	4	4/1	ARCH433	ARCHITECTURAL SURVEY	2	2	0	ZORUNLU	5
4/2	ARCHE412	ARCHITECTURAL PROFESSIONAL PRACTICE	2	1	0	SEÇMELİ	3	4/2	ARCH422	ARCHITECTURAL PROFESSIONAL PRACTICE	2	1	0	ZORUNLU	3

Güncel müfredata göre **önkoşullu dersler** aşağıdaki tablodaki gibidir:

ÖN KOŞUL DERSLER				
ALINACAK DERS		ÖN KOŞUL		
DERS KODU	DERSADI	DERS KODU	DERS ADI	AÇIKLAMA
ARCH102	STUDIO II	ARCH101	STUDIO I	DD VE ÜZERİ NOT ALMIŞ VE BAŞARMIŞ OLMAK
ARCH102	STUDIO II	ARCH143	TECHNICAL DRAWING I	DD VE ÜZERİ NOT ALMIŞ VE BAŞARMIŞ OLMAK
ARCH122	BUILDING THEORY	ARCH123	INTRODUCTION TO ARCHITECTURE AND DESIGN	DD VE ÜZERİ NOT ALMIŞ VE BAŞARMIŞ OLMAK
ARCH144	TECHNICAL DRAWING II	ARCH143	TECHNICAL DRAWING I	DD VE ÜZERİ NOT ALMIŞ VE BAŞARMIŞ OLMAK
ARCH201	STUDIO III	ARCH102	STUDIO II	DD VE ÜZERİ NOT ALMIŞ VE BAŞARMIŞ OLMAK
ARCH202	STUDIO IV	ARCH201	STUDIO III	DD VE ÜZERİ NOT ALMIŞ VE BAŞARMIŞ OLMAK
ARCH301	STUDIO V	ARCH202	STUDIO IV	DD VE ÜZERİ NOT ALMIŞ VE BAŞARMIŞ OLMAK
ARCH 316	STRUCTURAL AND PHYSICAL SYSTEMS DESIGN AND ANALYSIS	ARCH 215	BUILDING STATICS AND STRENGTH OF MATERIALS FOR ARCHITECTS	DD VE ÜZERİ NOT ALMIŞ VE BAŞARMIŞ OLMAK
ARCH 316	STRUCTURAL AND PHYSICAL SYSTEMS DESIGN AND ANALYSIS	ARCH 216	STRUCTURAL BUILDING SYSTEMS AND COMPONENTS	DD VE ÜZERİ NOT ALMIŞ VE BAŞARMIŞ OLMAK
ARCH 302	STUDIO VI	ARCH 301	STUDIO V	DD VE ÜZERİ NOT ALMIŞ VE BAŞARMIŞ OLMAK
ARCH 401	STUDIO VII	ARCH 302	STUDIO VI	DD VE ÜZERİ NOT ALMIŞ VE BAŞARMIŞ OLMAK
ARCH 413	ANTISEISMIC AND RC DESIGN FOR ARCHITECTS	ARCH 215	BUILDING STATICS AND STRENGTH OF MATERIALS FOR ARCHITECTS	DD VE ÜZERİ NOT ALMIŞ VE BAŞARMIŞ OLMAK
ARCH 402	STUDIO VIII (FINAL PROJECT)	ARCH 401	STUDIO VII	DD VE ÜZERİ NOT ALMIŞ VE BAŞARMIŞ OLMAK
ARCH 404	RESEARCH THESIS	ARCH 401	STUDIO VII	DD VE ÜZERİ NOT ALMIŞ VE BAŞARMIŞ OLMAK

2026-2027 Akademik Yılı itibari ile geçerli olan **önkoşullar** aşağıdaki tablodaki gibidir.

ALINACAK DERS		ÖN KOŞUL	
DERS KODU	**DERS ADI**	**DERS KODU**	**DERS ADI**
ARCH 215	BUILDING STATICS AND STRENGTH OF MATERIALS FOR ARCHITECTS	**ARCH 114**	BUILDING AND CONSTRUCTION TECHNOLOGY
ARCH 216	STRUCTURAL BUILDING SYSTEMS AND COMPONENTS	**ARCH 114**	BUILDING AND CONSTRUCTION TECHNOLOGY
ARCH 315	BUILDING INSTALLATIONS AND PHYSICS	**ARCH 216**	STRUCTURAL BUILDING SYSTEMS AND COMPONENTS
ARCH 316	STRUCTURAL AND PHYSICAL SYSTEMS DESIGN AND ANALYSIS	**ARCH 315**	BUILDING INSTALLATIONS AND PHYSICS
ARCH 402	STUDIO 8 (FINAL PROJECT)	**ARCH 316**	STRUCTURAL AND PHYSICAL SYSTEMS DESIGN AND ANALYSIS
ARCH 402	STUDIO 8 (FINAL PROJECT)	**ARCH 334**	CONSERVATION AND RESTORATION OF BUILT HERITAGE
ARCH 402	STUDIO 8 (FINAL PROJECT)	**ARCH 333**	URBAN DESIGN
ARCH 402	STUDIO 8 (FINAL PROJECT)	**ARCH 243**	ARCHITECTURAL GEOMETRY

DERS ÇAKIŞMASI

Ders çakışması bölüm ders programındaki güncellemeler nedeniyle her dönem değişiklik gösterebilir. Çakışmalarla ilgili aşağıdaki hususlara dikkat edilmesi beklenmektedir.

1. Ders programında çakışan dersler onaylanmayacaktır! Bu nedenle çakışmalar hususunda öğrencilerin derslerini seçerken bölüm ders programına dikkat etmesi beklenmektedir.
2. OBS üzerinden yapılan onaylarda çakışan derslere yönelik uyarı verilmemesi durumunda danışmanların onay işleminden önce dönemin ders programına göre kayıtları kontrol etmesi gerekmektedir.
3. Sadece devam etme mecburiyeti olmadan tekrar edilcek derslerde (uygulamalı değilse) danışmanlar ders çakışmalarını onaylar.
4. Öğrencilerin seçtikleri **iki zorunlu dersin çakışması durumunda**, danışmanı tarafından alt dönem zorunlu dersi onaylanarak üst sınıf dersi kaldırılacaktır. (Örn: Structural Building Systems and Components ile Architectural Survey derslerinin çakışması durumunda alt dönem dersi olan Structural Building Systems and Components seçilmeli, Survey ise kaldırılmalıdır).

DEVAMSIZLIK VE MAZERET DURUMLARI

1. Devamsızlık nedeniyle başarısız olunduğu için tekrar edilen derslerin tüm kısımlarına devam mecburiyeti bulunmaktadır.
2. Devam şartını sağlayarak başarısız olunan veya not yükseltmek amacıyla tekrarlanan derslerin teorik kısımlarında devam şartı aranmaz; uygulamalı ve laboratuvar kısımlarına ise devam şartı aranır.
3. Ders tekrarında öğrencinin derslere devam mecburiyeti olmasa bile dersi veren öğretim elemanının belirlediği değerlendirme kriterlerine uyması gerekmektedir.
4. Devam etme mecburiyeti olmayan tekrar edilecek ders; anadal, çift anadal veya yandal programındaki derslerle çakışsa bile ders kaydı yapılmalıdır.
5. Üniversitemizin mazeret işlemlerine ilişkin usul ve esasları gereğince (Madde-2), **mazeretli veya mazeretsiz devamsızlık süresi, ilgili eğitim-öğretim yönetmeliklerinde belirtilen devam durumuna ilişkin hükümlerle sınırlıdır. Yani sağlık raporunun sunulmuş olması derse devamsızlık süresini arttırmaz, mazeretli ve mazeretsiz devamsızlıklar, yoklama açısından aynı hükme sahiptir.**
6. Sağlık raporlarının sınavlarda geçerli mazeret sayılması için için **en az 5 günlük olması ve bitiminden en geç 5 gün sonra teslim edilmesi gerekmektedir.**

Mazeret işlemlerine ilişkin usul ve esaslara aşağıdaki linkten ulaşılabilir:

https://www.aybu.edu.tr/GetFile?id=21e2c08e-41d1-4f83-a551-89781759e49f.pdf

Yönetmelikte yer alan diğer maddelere ulaşmak için:

https://aybu.edu.tr/GetFile?id=1c4740a5-b434-41a8-a990-716b0058f04f.pdf